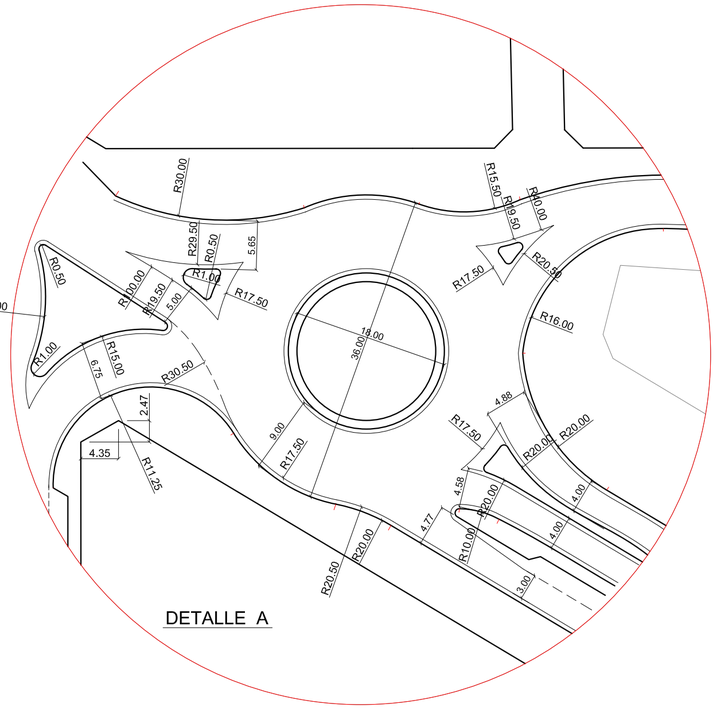

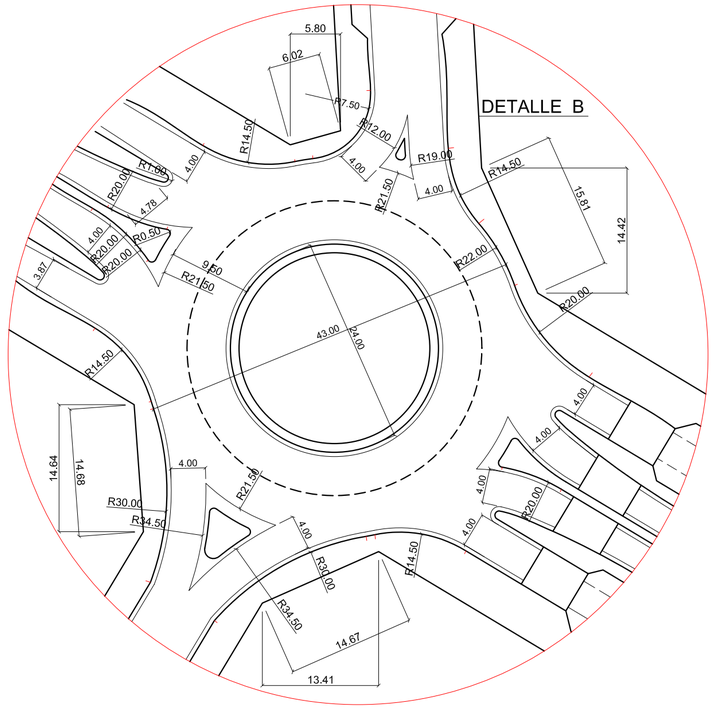

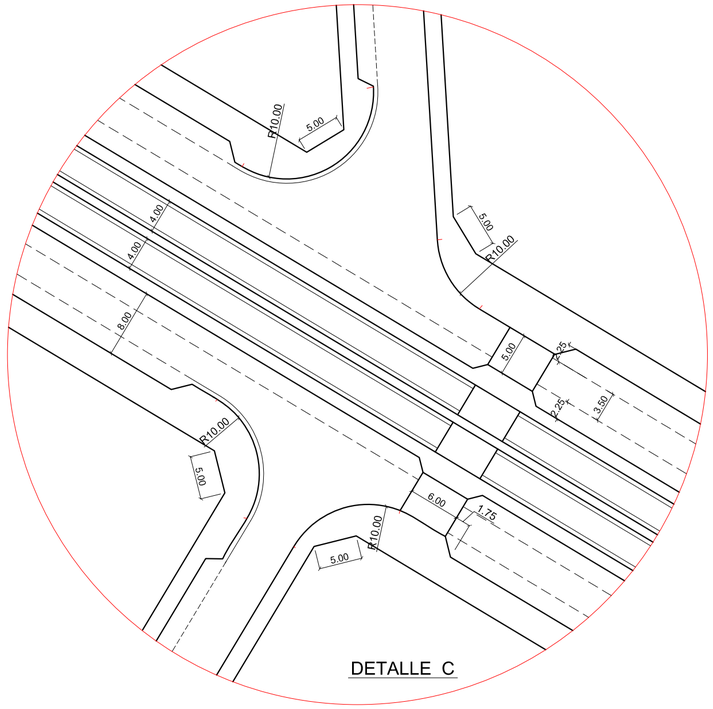

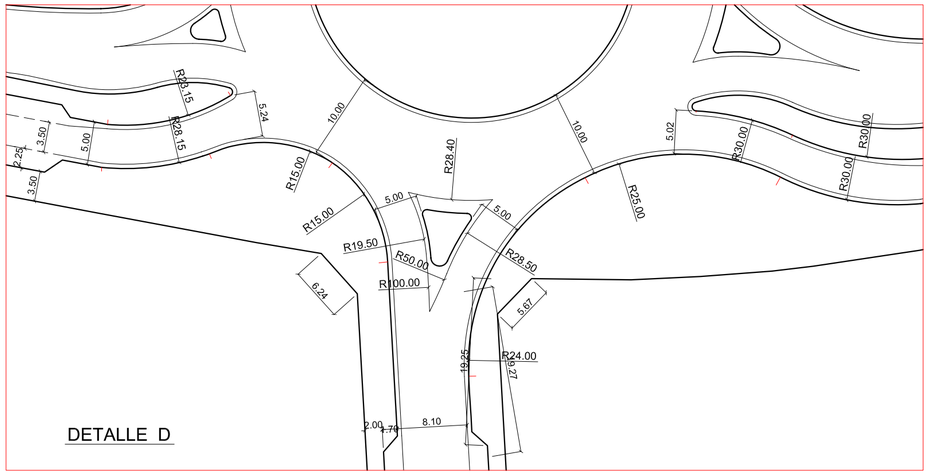

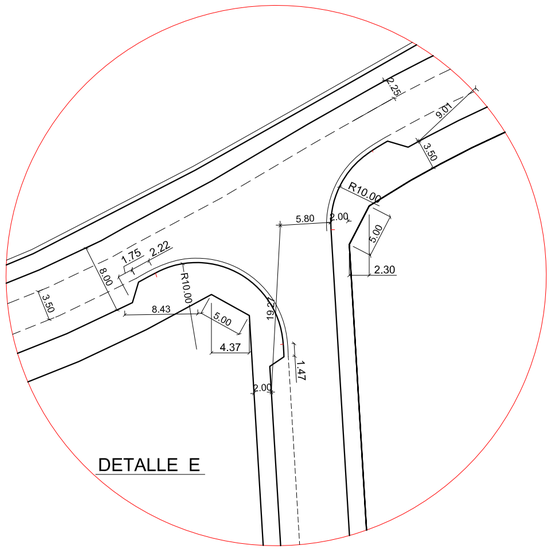

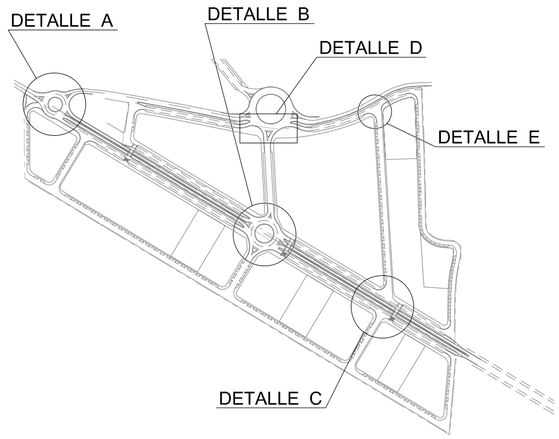

COTAS EN METROS

PROYECTO DE URBANIZACIÓN SAUT-3

Situación : SECTOR SAUT-3, ALMORADI (ALICANTE)		Plano : RED VIARIA. DEFINICIONES GEOMÉTRICAS I	
Peticionario : METTAS 2020 S.L			
METTAS Obra Pública	Fecha: Enero 2011	El Ingeniero Industrial : David Cremades Antón	El Ingeniero Técnico de Obras Públicas : Jose Ramón Gil Urban	Plano Nº : 7.4.1
	Escala : 1 : 500		